Ձև 1

ՀՈՂԱՄԱՍԻ ՀԱՏԱԿԱԳԻԾ

Սեփականատեր	
<<Երկրագործության Գիտական Կենտրոն>> ՊՈԱԿ	

Մարզ Արմավիր, համայնք Մեծավան

Մարզ, համայնք, հասցե

Հողհատկացման հիմքը

Հաստատում եմ 12.12.2022թ.

Համայնքի ղեկավար Կ.Տ.

անուն, ազգանուն, հայրանուն

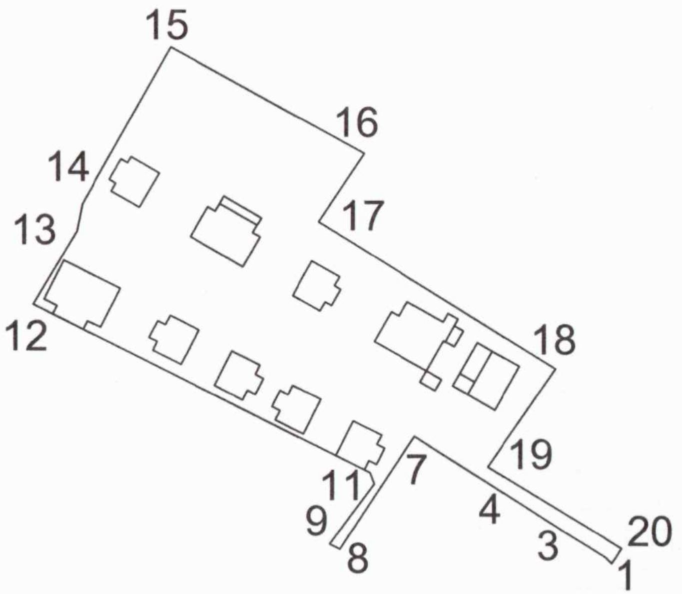

Մակերես հա	0.783005
Ծածկագիր	04-065-0012-0004
Նպատակային նշանակություն	արդյունաբերության, ընդերքօգտագործման և այլ արտադրական նշանակության
Գործառնական նշանակություն	արդյունաբերական օբյեկտների

Հողամասի

Երջադարձային (բեկման) կետեր	Կոորդինատներ X	Կոորդինատներ Y	Գծային չափերը (մ)
1	4450543.23	8448817.34	
			1.91
2	4450544.65	8448816.06	
			13.03
3	4450551.46	8448804.95	
			22.39
4	4450563.56	8448786.11	
			17.84
5	4450573.06	8448771.01	
			3.54
6	4450574.99	8448768.04	
			3.50
7	4450576.86	8448765.08	
			35.84
8	4450546.86	8448745.48	
			3.10
9	4450548.24	8448742.70	

Մասշտաբ 1:2000

Որակավորում ունեցող անձ		Ռազմիկ Նազարյան
Որակավորման վկայականի համարը		0140
Ստորագրություն		
Իրավաբանական անձի անվանումը		Ա/Ձ «Հայկ Մաթևոսյան»
ՀՎՀՀ		72929964
Ստորագրություն		
ամիս ամսաթիվ	չափագրության	11.11.2022թ.
	հատակագծի կազման	21.11.2022թ.

Կ.Տ.

Հողամասի			
Շրջադարձային (բեկման) կետեր	Կոորդինատներ		Գծային չափերը (մ)
	X	Y	
1	4450543.23	8448817.34	1.91
2	4450544.65	8448816.06	13.03
3	4450551.46	8448804.95	22.39
4	4450563.56	8448786.11	17.84
5	4450573.06	8448771.01	3.54
6	4450574.99	8448768.04	3.50
7	4450576.86	8448765.08	35.84
8	4450546.86	8448745.48	3.10
9	4450548.24	8448742.70	19.80
10	4450564.17	8448754.47	3.20
11	4450567.17	8448753.38	99.60
12	4450611.66	8448664.26	22.52
13	4450631.03	8448675.75	7.39
14	4450638.29	8448677.17	47.60
15	4450679.80	8448700.46	58.42
16	4450651.71	8448751.68	21.70
17	4450633.64	8448739.66	73.80
18	4450594.77	8448802.40	31.55
19	4450568.81	8448784.47	41.50
20	4450547.25	8448819.93	4.77
1	4450543.23	8448817.34	

Մասշտաբ 1:2000			
Որակավորում ունեցող անձ			Ռազմիկ Նազարյան
Որակավորման վկայականի համարը			0140
Ստորագրություն			
Իրավաբանական անձի անվանումը			Ա/Ձ «Հայկ Մաթևոսյան»
ՀՎՀՀ			72929964
Ստորագրություն			
ամիս ամսաթիվ	չափագրության	11.11.2022թ.	
	հատակագծի կազմման	21.11.2022թ.	Կ.Տ.

Սեփականատեր	# ՀՈՂԱՄԱՍԻ ՀԱՏԱԿԱԳԻԾ	Հաստատում եմ 12.12.2022 թ.
<<Երկրագործության Գիտական Կենտրոն>> ՊՈԱԿ	Մարզ Արմավիր, համայնք Մերձավան	Համայնքի ղեկավար Կ.Տ.
	Մարզ, համայնք, հասցե	
		Անուն, ազգանուն, հայրանուն
	Հողահատկացման հիմքը	

Չև 1

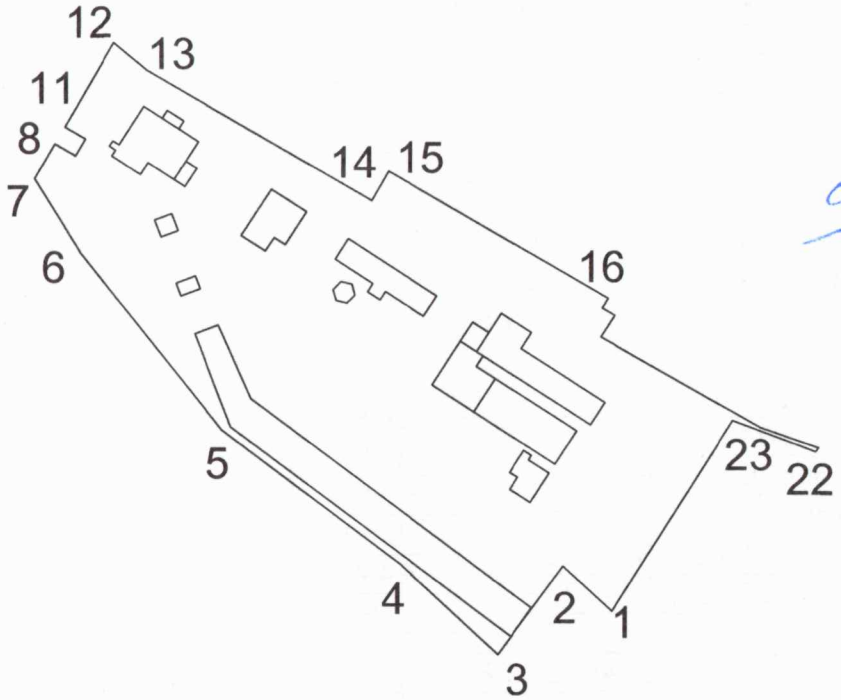

Մակերես հա	1.258686
Ծածկագիր	04-065-0012-0004
Նպատակային նշանակություն	արդյունաբերության, ընդերքօգտագործման և այլ արտադրական նշանակության
Գործառնական նշանակություն	արդյունաբերական օբյեկտների

Հողամասի

Շրջադարձային (բեկման) կետեր	Կոորդինատներ X	Կոորդինատներ Y	Գծային չափերը (մ)
1	4450439.49	8448723.78	16.95
2	4450450.91	8448711.26	27.78
3	4450428.51	8448694.83	33.93
4	4450451.52	8448669.89	56.65
5	4450485.54	8448624.60	57.55
6	4450530.48	8448588.66	22.30
7	4450549.48	8448576.97	10.20
8	4450558.30	8448582.09	6.00
9	4450555.29	8448587.28	

Մասշտաբ 1:2000

Որակավորում ունեցող անձ		Ռազմիկ Նազարյան
Որակավորման վկայականի համարը		0140
Ստորագրություն		
Իրավաբանական անձի անվանումը		ԱՁ «Հայկ Մաթևոսյան»
ՀՎՀՀ		72929064
Ստորագրություն		
ամիս ամսաթիվ	չափագրության	11.11.2022թ.
	հատակագծի կազմման	21.11.2022թ.

Լ.Տ.

Հողամասի			
Շրջադարձային (բեկման) կետեր	Կոորդինատներ		Գծային չափերը (մ)
	X	Y	
1	4450439.49	8448723.78	16.95
2	4450450.91	8448711.26	27.78
3	4450428.51	8448694.83	33.93
4	4450451.52	8448669.89	56.65
5	4450485.54	8448624.60	57.55
6	4450530.48	8448588.66	22.30
7	4450549.48	8448576.97	10.20
8	4450558.30	8448582.09	6.00
9	4450555.29	8448587.28	5.00
10	4450559.62	8448589.79	6.00
11	4450562.63	8448584.60	24.80
12	4450584.08	8448597.05	11.15
13	4450576.99	8448605.66	65.93
14	4450543.97	8448662.72	8.60
15	4450551.42	8448667.03	64.40
16	4450519.16	8448722.77	2.90
17	4450516.65	8448721.32	3.70
18	4450514.80	8448724.52	6.50
19	4450509.36	8448720.97	46.72
20	4450486.31	8448761.61	15.52
21	4450481.18	8448776.25	1.27
22	4450480.13	8448775.54	22.52
23	4450488.06	8448754.46	57.45
1	4450439.49	8448723.78	

Մասշտաբ 1:2000			
Որակավորում ունեցող անձ			Ռազմիկ Նազարյան
Որակավորման վկայականի համարը			0140
Ստորագրություն			
Իրավաբանական անձի անվանումը			Ա/Ձ «Հայկ Մաթևոսյան»
			72929964
Ստորագրություն			
ամիս ամսաթիվ	չափագրության	11.11.2022թ.	
	հատակագծի կազմման	21.11.2022թ.	

Ձև 1

ՀՈՂԱՄԱՍԻ ՀԱՏԱԿԱԳԻԾ

Սեփականատեր

<<Երկրագործության Գիտական Կենտրոն>> ՊՈԱԿ

Մարզ Արմավիր, համայնք Մերձավան

Մարզ, համայնք, հասցե

Հողահատկացման հիմքը

Հաստատում եմ 12.12.2022թ.

Համայնքի ղեկավար Կ.Տ.

անուն, ազգանուն, հայրանուն

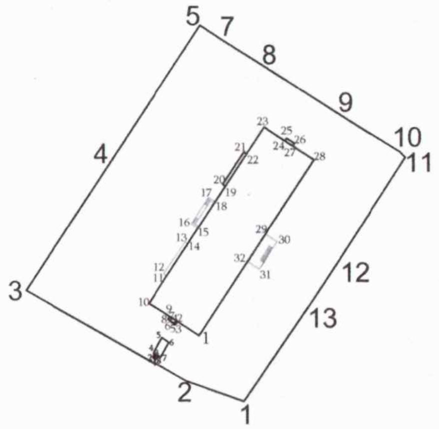

Մակերես հա	0.489483
Ծածկագիր	04-065-0012-0004
Նպատակային նշանակություն	արդյունաբերության, ընդերքօգտագործման և այլ արտադրական նշանակության
Գործառնական նշանակություն	արդյունաբերական օբյեկտների

Եզրագծային (բեկման) կետեր	Կոորդինատներ X	Կոորդինատներ Y	Գծային չափերը (մ)
1	4450481.18	8448776.25	
			15.52
2	4450486.31	8448761.61	
			46.72
3	4450509.36	8448720.97	
			44.80
4	4450546.86	8448745.48	
			35.84
5	4450576.86	8448765.08	
			3.50
6	4450574.99	8448768.04	
			3.54
7	4450573.06	8448771.01	
			17.84
8	4450563.56	8448786.11	
			22.39
9	4450551.46	8448804.95	

Մասշտաբ 1:2000

Որակավորում ունեցող անձ		Ռազմիկ Նազարյան
Որակավորման վկայականի համարը		0140
Ստորագրություն		
Իրավաբանական անձի անվանումը		ԱՁ «Հայկ Մաթևոսյան»
ՀՎՀՀ		72929964
Ստորագրություն		
ամիս ամսաթիվ	չափագրության	11.11.2022թ.
	հատակագծի կազմման	18.11.2022թ.

Կ.Տ.

Հողամասի			
Շրջադարձային (բեկման) կետեր	Կոորդինատներ		Գծային չափերը (մ)
	X	Y	
1	4450481.18	8448776.25	15.52
2	4450486.31	8448761.61	46.72
3	4450509.36	8448720.97	44.80
4	4450546.86	8448745.48	35.84
5	4450576.86	8448765.08	3.50
6	4450574.99	8448768.04	3.54
7	4450573.06	8448771.01	17.84
8	4450563.56	8448786.11	22.39
9	4450551.46	8448804.95	13.03
10	4450544.65	8448816.06	1.91
11	4450543.23	8448817.34	35.74
12	4450513.19	8448797.97	8.03
13	4450506.47	8448793.58	30.66
1	4450481.18	8448776.25	

Լաբորատոր շենք			
Շրջադարձային (բեկման) կետեր	Կոորդինատներ		Գծային չափերը (մ)
	X	Y	
1	4450497.82	8448764.87	6.59
2	4450501.45	8448759.37	0.86
3	4450500.73	8448758.90	0.36
4	4450500.93	8448758.59	0.08
5	4450500.87	8448758.55	1.36
6	4450501.62	8448757.41	0.07
7	4450501.68	8448757.45	0.59
8	4450502.00	8448756.95	0.87
9	4450502.73	8448757.43	6.29
10	4450506.19	8448752.19	8.23
11	4450513.08	8448756.69	0.91
12	4450513.58	8448755.92	9.80
13	4450521.74	8448761.34	0.84
14	4450521.27	8448762.04	4.70
15	4450525.21	8448764.61	2.03
16	4450526.30	8448762.91	8.07
17	4450533.08	8448767.28	2.08
18	4450531.96	8448769.03	4.71
19	4450535.90	8448771.61	0.87
20	4450536.38	8448770.88	9.86
21	4450544.62	8448776.29	0.85
22	4450544.15	8448777.00	8.10
23	4450550.93	8448781.43	6.35
24	4450547.46	8448786.75	0.81
25	4450548.14	8448787.18	2.30
26	4450546.91	8448789.13	0.84
27	4450546.20	8448788.67	6.48
28	4450542.65	8448794.10	22.55
29	4450523.76	8448781.78	3.59
30	4450521.80	8448784.78	8.36
31	4450514.80	8448780.22	3.58
32	4450516.76	8448777.22	22.61
1	4450497.82	8448764.87	

Պահակատուն			
Շրջադարձային (բեկման) կետեր	Կոորդինատներ		Գծային չափերը (մ)
	X	Y	
1	4450491.85	8448753.95	1.06
2	4450492.36	8448753.03	1.01
3	4450493.24	8448753.52	0.37
4	4450493.42	8448753.20	4.51
5	4450497.35	8448755.41	2.18
6	4450496.15	8448757.24	4.36
7	4450492.36	8448755.10	0.76
8	4450492.73	8448754.44	1.01
1	4450491.85	8448753.95	

Մասշտաբ 1:2000			
Որակավորում ունեցող անձ			Ռազմիկ Եղբարյան
Որակավորման վկայականի համարը			0640
Ստորագրություն			
Իրավաբանական անձի անվանումը			ՍՊԸ «Հայկ Մաթևոսյան»
ՀՎՀՀ			72929964
Ստորագրություն			
ամիս ամսաթիվ	չափագրության	11.11.2022թ.	
	հատակագծի կազմման	18.11.2022թ.	

Կ.Տ.